2. DT17形動力台車

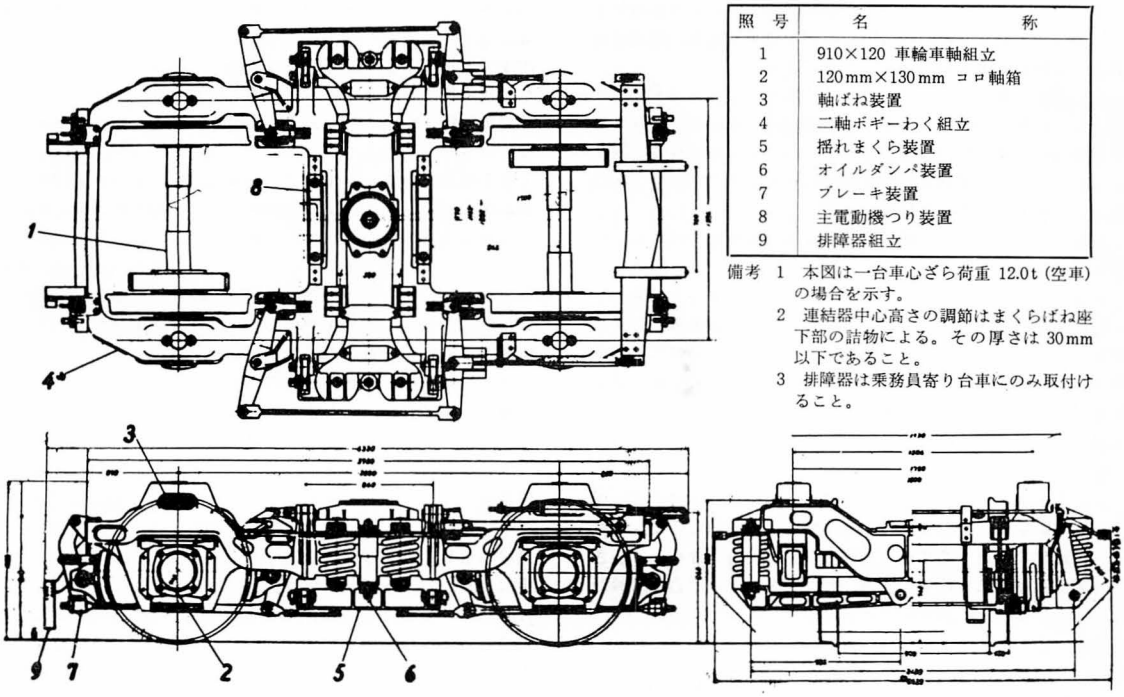

照号	名称
1	910×120 車輪車軸組立
2	120mm×130mm コロ軸箱
3	軸ばね装置
4	二軸ボギーわく組立
5	揺れまくら装置
6	オイルダンパ装置
7	ブレーキ装置
8	主電動機つり装置
9	排障器組立

備考 1 本図は一台車心ざら荷重 12.0t (空車) の場合を示す。
2 連結器中心高さの調節はまくらばね座下部の詰物による。その厚さは 30mm 以下であること。
3 排障器は乗務員寄り台車にのみ取付けること。

3. 揺れまくら式2軸ボギー台車

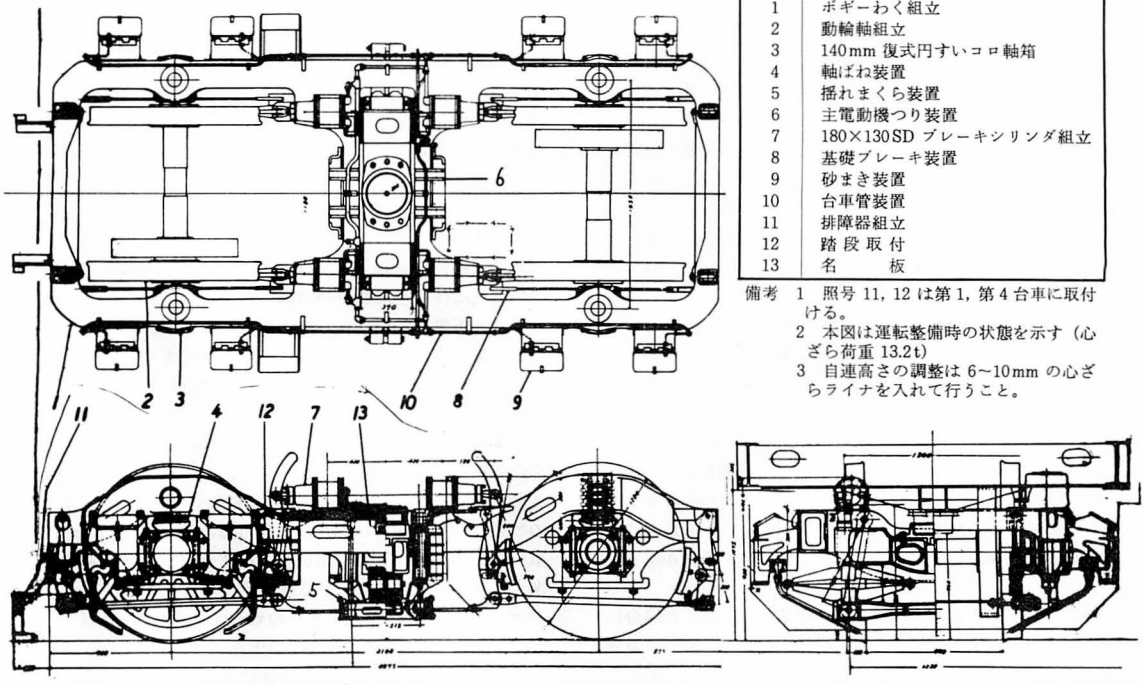

照号	名称
1	ボギーわく組立
2	動輪軸組立
3	140mm 復式円すいコロ軸箱
4	軸ばね装置
5	揺れまくら装置
6	主電動機つり装置
7	180×130SD ブレーキシリンダ組立
8	基礎ブレーキ装置
9	砂まき装置
10	台車管装置
11	排障器組立
12	踏段取付
13	名板

備考 1 照号 11, 12 は第1, 第4台車に取付ける。
2 本図は運転整備時の状態を示す (心ざら荷重 13.2t)
3 自連高さの調整は 6~10mm の心ざらライナを入れて行うこと。